LX501/LX601i

User Manual-Instant Stack Guide Supplement

020-000518-01

CHRISTIE®

CHRISTIE

Projector

LX501/LX601i
User Manual-Instant Stack Guide

User's Manual (detailed) - Instant Stack Guide

Supplement - Instant Stack Recommendations

ENGLISH A change in the specifications in the **Instant Stack Guide** and the recommendations for Instant Stack are described below.

The changed specification is shown below;
page 3

⚠**CAUTION** ► Place the projector in a cool place with sufficient ventilation. Keep a space of 30 cm or more between a side of the projector and other objects such as a wall. Keep a space of 30 cm or more between the two projectors, especially if you are installing the projectors side by side. Take care not to let the hot exhaust air from other projectors enter the intake vents of the projector.

Recommendations for Instant Stack;

We recommend the following installation conditions to ensure the best performance when using Instant Stack, especially if the images need to be superimposed precisely.

- Use the same model projectors.
- Arrange the projectors side by side. The less space between the projectors the better, but leave at least 30 cm.
- Make sure the projection screen is perpendicular to the projectors.
- Project images larger than the recommended screen size shown in the table. The greater the distance between the projectors, the larger the screen size needs to be.

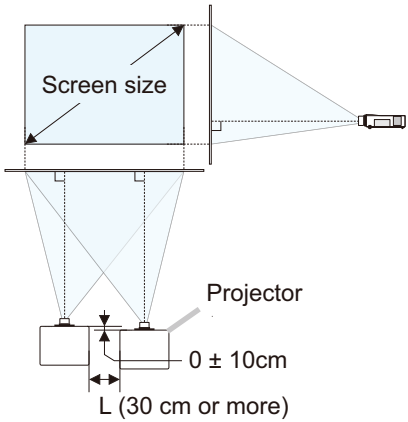

L: distance [cm]	Recommended screen size [inch]
30	200
50	250
100	380

If you require more information on Instant Stack, please consult your dealer.

CHRISTIE

Projecteur

LX501/LX601i
Manuel d'utilisation (détaillé)
Guide d'empilement rapide

Supplément - Recommandations relatives à l'Empilement Rapide

FRANÇAIS La modification apportée aux spécifications dans le **Guide d'empilement rapide** et les recommandations relatives à l'Empilement Rapide sont décrites ci-dessous.

La spécification modifiée est indiquée ci-dessous.
page 3

⚠ATTENTION ► Placez le projecteur dans un endroit frais et assurez-vous que la ventilation y est suffisante. Laissez un espace libre d'au moins 30 cm entre les côtés du projecteur et tout autre objet tel qu'un mur. Conservez un espace de 30 cm ou davantage entre les deux projecteurs, en particulier si vous les montez côte-à-côte. Veillez à ce que l'air chaud refoulé par les autres projecteurs ne pénètre pas dans les orifices d'entrée du projecteur.

Recommandations relatives à l'Empilement Rapide;

Nous recommandons les conditions d'installation suivantes afin de garantir une performance optimale lors de l'utilisation de l'Empilement Rapide, particulièrement si les images doivent être superposées précisément.

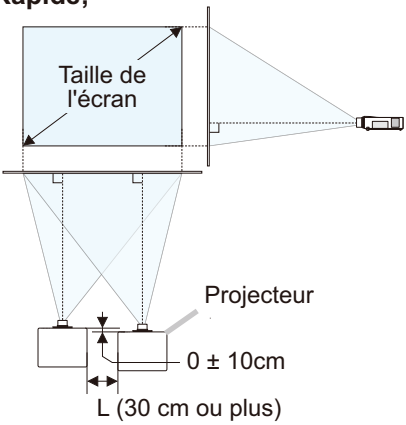

- Utilisez des projecteurs de même modèle.
- Organisez les projecteurs côte à côte. Moins il y a d'espace entre les projecteurs, mieux c'est, mais laissez au moins 30 cm.
- Assurez-vous que l'écran de projection est perpendiculaire aux projecteurs.
- Projetez des images plus grandes que la taille d'écran recommandée indiquée dans le tableau. Plus la distance entre les projecteurs est importante et plus la taille de l'écran doit être grande.

L: distance [cm]	Taille d'écran recommandée [pouce]
30	200
50	250
100	380

Pour de plus amples informations sur l'Empilement Rapide, veuillez consulter votre revendeur.

CHRISTIE

Projektor

LX501/LX601i Bedienungsanleitung (detailliert) Schnellstapel-Anleitung

Ergänzung - Schnellstapel-Empfehlungen

DEUTSCH Nachstehend sind eine Änderung in den Spezifikationen der **Schnellstapel-Anleitung** und Schnellstapel-Empfehlungen beschrieben.

Die geänderte Spezifikation ist nachstehend dargestellt.
Seite 3

⚠**VORSICHT** ► Stellen Sie den Projektor an einem kühlen Ort auf und achten Sie auf ausreichende Lüftung. Lassen Sie einen Abstand von 30 cm oder mehr von den Seiten des Projektors zu anderen Gegenständen wie Wänden. Halten Sie einen Abstand von 30 cm oder mehr zwischen den Projektoren ein, insbesondere wenn Sie die Projektoren nebeneinander aufstellen. Achten Sie darauf, dass die abgegebene heiße Ventilationsluft eines Projektors nicht über die Luftzufuhr des anderen Projektors aufgenommen wird.

Schnellstapel-Empfehlungen

Wir empfehlen die nachstehende Installationsanordnung für optimale Leistung bei der Verwendung von Schnellstapel, insbesondere dann, wenn Bilder präzise überlagert werden sollen.

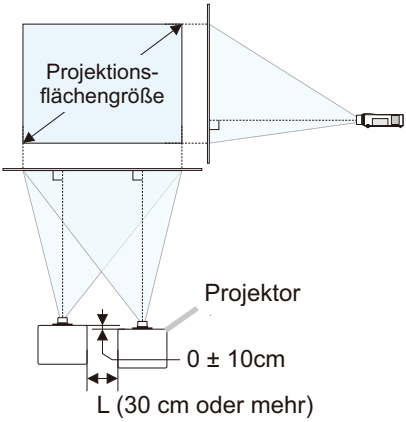

- Verwenden Sie Projektoren desselben Modells.
- Ordnen Sie die Projektoren nebeneinander an. Der Abstand zwischen den Projektoren sollte möglichst gering sein, aber mindestens 30 cm betragen.
- Stellen Sie sicher, dass die Projektionsfläche lotrecht zu den Projektoren ist.
- Projizieren Sie Bilder, die größer sind als die in der Tabelle angeführte empfohlene Projektionsflächengröße. Je größer der Abstand zwischen den Projektoren, um so größer muss auch die Projektionsflächengröße sein.

L: Abstand [cm]	Empfohlene Projektionsflächengröße [Zoll]
30	200
50	250
100	380

Für weitergehende Informationen zu Schnellstapel wenden Sie sich an Ihren Händler.

CHRISTIE

Proyector

LX501/LX601i
Manual de usuario (detallado)
Guía de apilamiento instantáneo

Suplemento - Recomendaciones de Apilamiento Instantáneo

ESPAÑOL A continuación se describe un cambio en la **Guía de apilamiento instantáneo** de especificaciones y de recomendaciones de Apilamiento Instantáneo.

El cambio en la especificación se indica a continuación.
página 3

⚠**PRECAUCIÓN** ►Coloque el proyector en un lugar fresco y asegúrese de que haya suficiente ventilación. Deje un lugar de 30 cm o más entre los laterales del proyector y otros objetos como las paredes. Mantenga un espacio de 30 cm o más entre los dos proyectores, especialmente si coloca los proyectores uno junto al otro. Tenga cuidado de no dejar que el aire caliente de escape de otros proyectores entre por los respiraderos del proyector.

Recomendaciones para Apilamiento Instantáneo

Recomendamos las siguientes condiciones de instalación para asegurar el mejor rendimiento al utilizar Apilamiento Instantáneo, especialmente si las imágenes necesitan ser superpuestas con precisión.

- Utilice proyectores del mismo modelo.
- Ubique los proyectores lado a lado. Cuanto menor espacio entre los proyectores mejor, pero deje por lo menos 30 cm.
- Asegúrese que la pantalla de proyección esté perpendicular a los proyectores.
- Proyecte imágenes mayores al tamaño de la pantalla recomendada en la tabla. Cuanto mayor sea la distancia entre los proyectores, mayor debe ser el tamaño de la pantalla.

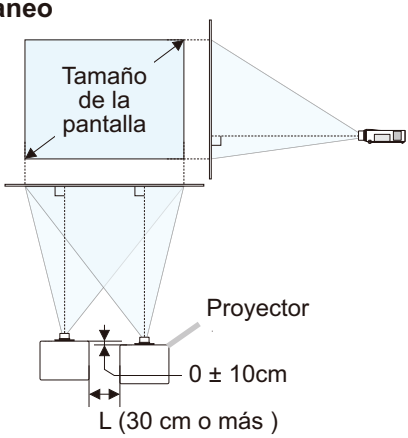

L: distancia [cm]	Tamaño de la pantalla recomendado [pulgada]
30	200
50	250
100	380

Si necesita más información sobre Apilamiento Instantáneo, por favor consulte con su distribuidor.

CHRISTIE

Proiettore

LX501/LX601i
Manuale d'istruzioni (dettagliato)
Guida allo stack istantaneo

Supplemento - Consigli sullo Stack Istantaneo

ITALIANO Di seguito vengono illustrati una modifica alle specifiche della **Guida allo stack istantaneo** e i consigli relativi allo Stack Istantaneo.

La specifica modificata è riportata sotto.
page 3

⚠**CAUTELA** ► Sistemare il proiettore in un luogo fresco e sufficientemente ventilato. Tenere una distanza di almeno 30 cm tra i lati del proiettore e altri oggetti, ad es. le pareti. Mantenere uno spazio di almeno 30 cm tra i due proiettori, soprattutto se si stanno installando i proiettori uno di fianco all'altro. Evitare che l'aria di scarico calda di un proiettore entri nei fori di ingresso dell'aria dell'altro proiettore.

Consigli relativi allo Stack Istantaneo

Consigliamo le seguenti condizioni di installazione per garantire le prestazioni migliori durante l'uso dello Stack Istantaneo, in particolare se le immagini devono venire sovrapposte con precisione.

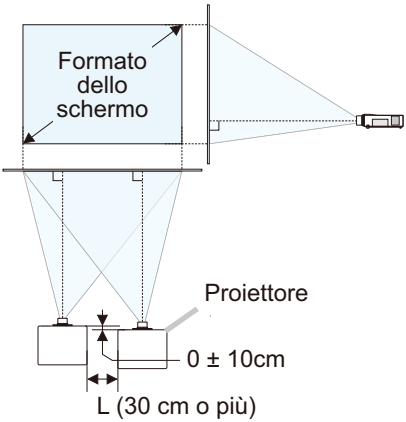

- Utilizzare proiettori dello stesso modello.
- Disporre i proiettori affiancati. Posizionare i proiettori alla minima distanza possibile, ma non inferiore a 30 cm.
- Accertare che lo schermo di proiezione sia perpendicolare rispetto ai proiettori.
- Proiettare immagini più grandi del formato dello schermo indicato nella tabella.
  Maggiore è la distanza tra i proiettori, maggiore dovrà essere il formato dello schermo.

L: distanza [cm]	Formato dello schermo consigliato [pollice]
30	200
50	250
100	380

Per maggiori informazioni sullo Stack Istantaneo, rivolgersi al proprio rivenditore.

CHRISTIE

Projektor

LX501/LX601i Brukerhåndbok (detaljert) Veiledning for hurtigstabling

Tillegg - Anbefalinger for Hurtigstabling

NORSK En endring av spesifikasjonene i **Veiledning for hurtigstabling** og anbefalingene for Hurtigstabling er beskrevet nedenfor.

Den endrede spesifikasjonen er vist nedenfor.
side 3

⚠**FORSIKTIG** ► Plasser projektoren på et kjølig sted og sørg for tilstrekkelig ventilasjon. La det være en avstand på minst 30 cm mellom projektorens sider og andre objekter, så som vegger. Ha en avstand på 30 cm eller mer mellom de to projektorene, spesielt om du installerer projektorene side ved side. Pass på å ikke la den varme avtrekksluften fra andre fremvisere gå inn i inntaksavtrekken til projektoren.

Anbefalinger for Hurtigstabling

Vi anbefaler følgende installasjonsbetingelser for å sikre best mulig ytelse ved bruk av Hurtigstabling, spesielt hvis bildene må overlagres med presisjon.

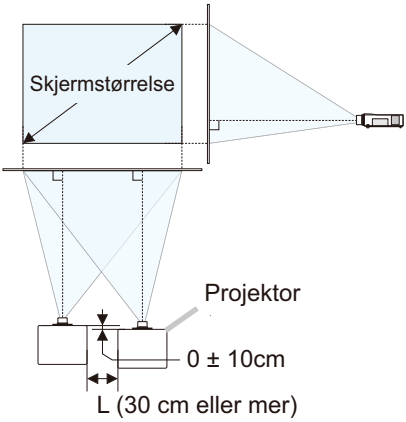

- Bruk projektorer av samme modell.
- Plasser projektorene ved siden av hverandre. Jo mindre avstand mellom projektorene desto bedre, men la avstanden være minst 30 cm.
- Sørg for at projektorskjermen står vinkelrett på projektorene.
- Projiser bilder som er større enn den anbefalte skjermstørrelsen som er vist i tabellen. Jo større avstand det er mellom projektorene, desto større må skjermen være.

L: avstand [cm]	Anbefalt skjermstørrelse [tomme]
30	200
50	250
100	380

Hvis du trenger mer informasjon om Hurtigstabling, kontakt din forhandler.

CHRISTIE

Projector

LX501/LX601i Gebruiksaanwijzing (gedetailleerde) Overlap Handleiding

Supplement - Overlap aanbevelingen

NEDERLANDS Hieronder worden een wijziging in de specificaties in de **Overlap Handleiding** en in de aanbevelingen voor Overlap beschreven.

De gewijzigde specificatie staat hieronder.
bladzijde 3

⚠**VOORZICHTIG** ► Plaats de projector in een koele ruimte en zorg dat er voldoende ventilatie is. Bewaar een ruimte van 30 cm of meer tussen de zijkanten van de projector en andere objecten zoals muren. Laat een ruimte van 30 cm of meer tussen de twee projectors, vooral als u de projectors zij aan zij installeert. Let erop dat de hete uitlaatlucht van andere projectors niet binnenkomt in de inlaatluchtopeningen van de projector.

Aanbevelingen voor Overlap

We raden de volgende installatievoorwaarden aan om de beste prestaties te kunnen waarborgen bij gebruik van Overlap, in het bijzonder als de beelden zeer precies over elkaar geprojecteerd moeten worden.

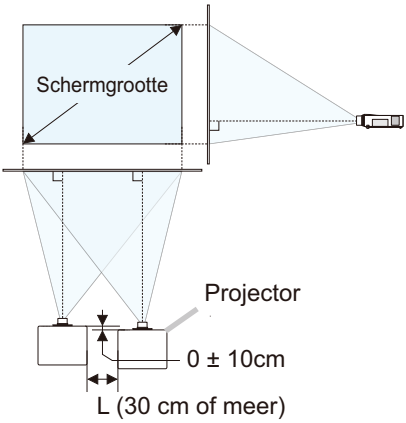

- Gebruik projectoren van hetzelfde model.
- Stel de projectoren naast elkaar op. Des te kleiner de ruimte tussen de projectoren, des te beter, maar zorg voor minstens 30 cm vrije ruimte.
- Zorg ervoor dat het projectiescherm haaks op de projectoren staat.
- Projecteer beelden die groter zijn dan de aanbevolen schermgrootte zoals aangegeven in de tabel. Hoe groter de afstand tussen de projectoren, hoe groter het scherm moet zijn.

L: afstand [cm]	Aanbevolen schermgrootte [duim]
30	200
50	250
100	380

Raadpleeg uw dealer als u meer informatie nodig heeft over Overlap.

CHRISTIE

Projector

LX501/LX601i
Instruções do proprietário (detalhado)
Guia de Empilhamento Instantâneo

Suplemento - Empilhamento Instantâneo Recomendações

PORTUGUÊS

Uma alteração às especificações no **Guia de Empilhamento Instantâneo** e as recomendações para o Empilhamento Instantâneo são descritas abaixo.

A especificação alterada é apresentada abaixo.
página 3

⚠**PRECAUÇÃO** ► Coloque o projetor num local fresco para assegurar que existe ventilação adequada. Mantenha um espaço de 30 cm ou mais entre os lados do projetor e outros objectos tais como paredes. Mantenha um espaço de 30 cm ou mais entre os dois projectores, principalmente se estiver a instalar os projectores lado a lado. Certifique-se de que não permite que o ar quente de exaustão de um projector entra através das entradas de ar do outro projector.

Recomendações para Empilhamento Instantâneo

Recomendamos as seguintes condições de instalação de modo a garantir o melhor desempenho ao utilizar o Empilhamento Instantâneo, em especial se for necessário sobrepor as imagens com precisão.

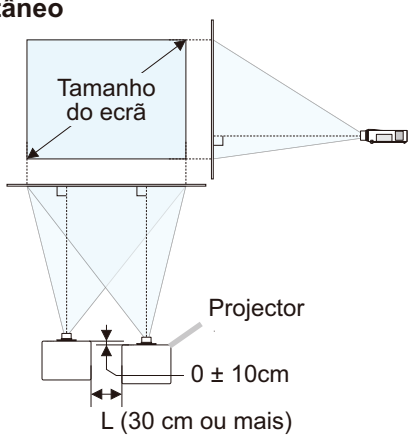

- Utilize projectores do mesmo modelo.
- Disponha os projectores lado a lado. Quanto menos for o espaço entre os projectores melhor, mas deixe pelo menos 30 cm.
- Certifique-se de que o ecrã de projecção está perpendicular aos projectores.
- Projecte imagens maiores do que o tamanho do ecrã recomendado apresentado na tabela. Quanto maior for a distância entre os projectores, maior deverá ser o tamanho da tela.

L: distância [cm]	Tamanho do ecrã recomendado [polegada]
30	200
50	250
100	380

Se necessitar de mais informações sobre o Empilhamento Instantâneo, consulte o seu revendedor.

CHRISTIE

投影机

LX501/LX601i
使用说明书（详细版）
即时堆叠指南

附带 – 即时堆叠建议

中文　即时堆叠指南中的规格的变更和即时堆叠建议如下所示。

变更的规格如下所示。

第 3 页

⚠注意事项 ▶ 请将投影机放在凉爽的地方，并确保有充足的通风。请使投影机各侧与其他物体（如墙壁）之间保持至少 30 厘米的距离。两个投影机之间保持一个 30 厘米或更多的空间，尤其是平行安装投影机时。请留意不要让来自其他投影机的排放热气进入投影机的通风入口。

关于即时堆叠的建议

使用即时堆叠，特别是如果图像需要进行精细叠加时，我们建议使用以下安装条件以确保达到最佳性能。

- 请使用相同型号的投影机。
- 请并排放置投影机。投影机之间的间隙越小越好，但至少要保留 30 cm 的距离。
- 请确保投影屏幕与投影机保持垂直。
- 投影图像尺寸大于下表中所示的建议屏幕尺寸。投影机之间的间隙越大，所需的屏幕尺寸越大。

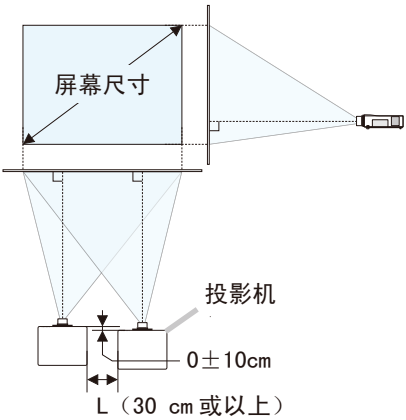

L：间隙［cm］	建议的屏幕尺寸［英寸］
30	200
50	250
100	380

如果需要了解更多关于即时堆叠的信息，请咨询经销商。

CHRISTIE

프로젝터

LX501/LX601i

사용 설명서 (상세) 인스턴트 스택

부록 – 인스턴트 스택 권장사항

한국어 인스턴트 스택 가이드의 사양 변경 및 **인스턴트 스택**에 대한 권장 사항이 아래에 설명되어 있습니다 .

변경된 사양은 아래와 같습니다 .
3 페이지

⚠주의 ▶ 프로젝터를 선선한 장소에 설치하고 통풍이 원활하게 되는지 확인합 니다 . 프로젝터의 측면과 벽과 같은 다른 물체 사이에 30cm 이상의 거리를 둡니다 . 특히 나란히 프로젝터를 설치할 경우에는 2 개의 프로젝터의 간격을 30cm 또는 그 이상을 유지하여 주십시오 . 다른 프로젝터에서의 뜨거운 배출 에어가 프로젝터의 통풍구로 흡입되지 않도록 주의하여 주십시오 .

인스턴트 스택에 대한 권장 사항

인스턴트 스택 사용 시 , 특히 이미지를 정확하게 중첩시켜야 할 경우 최고의 성능을 보장하기 위해 다음의 설치 조건을 준수할 것을 권장합니다 .

- 동일 모델의 프로젝터를 사용합니다 .
- 프로젝터를 옆으로 나란히 배치합니다 . 프로젝터 사이의 간격은 작을수록 좋지만 최소 30cm 이상의 거리를 둡니다 .
- 영사 스크린은 프로젝터와 직각을 이루도록 합니다 .
- 권장 화면 사이즈보다 큰 투영 화상이 아래 표에 나와 있습니다 . 프로젝터 사이의 간격이 넓을수록 화면 사이즈도 더 커야 합니다 .

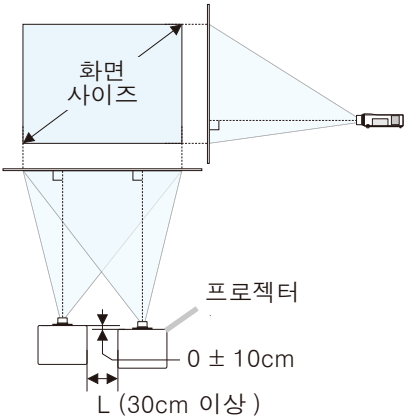

L: 간격 [cm]	권장 화면 사이즈 [인치]
30	200
50	250
100	380

인스턴트 스택에 대한 더 자세한 정보는 대리점에 문의해 주십시오 .

CHRISTIE

Projektor

LX501/LX601i Bruksanvisning (detaljerad) Guide för stapling

Tillägg - Rekommendationer för Direktstapling

SVENSKA Nedan beskrivs en ändring i specifikationerna i **Guide för stapling** och rekommendationer för Direktstapling.

De ändrade specifikationerna visas nedan.

sidan 3

⚠FÖRSIKTIGT ► Placera projektorn på ett svalt ställe och se till att det finns tillräcklig ventilation. Håll ett avstånd på 30 cm eller mer från projektorns sidor till andra objekt såsom väggar. Se till att det finns ett utrymme på 30 cm eller mer mellan de två projektorerna, särskilt om du installerar dem sida vid sida. Se till att den varma luften som kommer ut ur projektorerna inte kommer in i deras intagsventiler.

Rekommendationer för Direktstapling

Vi rekommenderar följande installationsbetingelser för att säkerställa bästa prestanda när Direktstapling utförs, speciellt om bilder behöver vara extra detaljerade.

- Använd samma modell av projektorer.
- Arrangera projektorerna jämte varandra. Ju mindre mellanrum mellan projektorerna ju bättre men lämna minst 30 cm.
- Se till att projektorn skärm är vinkelrät mot projektorerna.
- Projicera bilder som är större än rekommenderad skärmstorlek som visas i tabellen. Ju större avstånd mellan projektorerna, ju större måste skärmen vara.

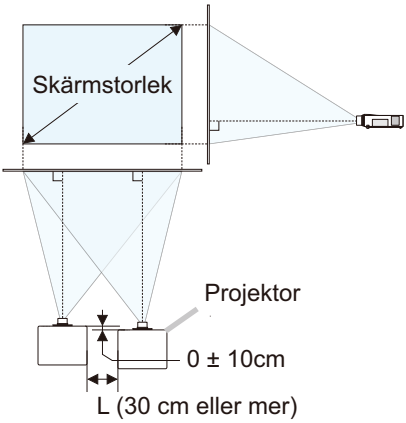

L: avstånd [cm]	Rekommenderad skärmstorlek [tum]
30	200
50	250
100	380

Om du behöver mer information angående Direktstapling, rådgör med din återförsäljare.

CHRISTIE

Проектор

LX501/LX601i
Руководство пользователя (подробно)
Руководство по мгновенному стеку

Дополнение – Рекомендации по мгновенному стеку

РУССКИЙ Изменения в технических характеристиках **Руководства по мгновенному стеку** и рекомендациях для мгновенного стека описаны ниже.

Измененные технические характеристики указаны ниже.
страница 3

⚠ВНИМАНИЕ ►Устанавливайте проектор в условиях невысокой температуры и обеспечивайте достаточный уровень вентиляции. Расстояние от боковых сторон проектора до других объектов, например стен, должно быть не менее 30 см. Расстояние между проекторами должно составлять 30 см или более, особенно если вы устанавливаете проекторы один рядом с другим. Убедитесь, что горячий воздух, выходящий из других проекторов, не попадает во входные вентиляционные отверстия проектора.

Рекомендации для мгновенного стека

Рекомендуются следующие условия установки для обеспечения наилучших характеристик при использовании мгновенного стека, особенно, если требуется точное наложение изображений.

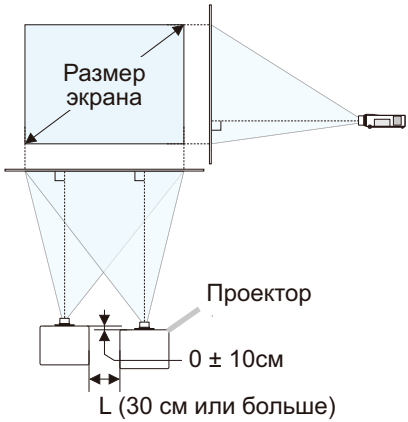

- Используйте проекторы одной и той же модели.
- Разместите проекторы рядом. Чем меньше расстояние между проекторами, тем лучше, однако, оставьте не менее 30 см.
- Убедитесь в том, что проецируемый экран расположен перпендикулярно к проекторам.
- Проецируйте изображения больше, чем рекомендуемый размер экрана, указанный в таблице. Для большего расстояния между проекторами требуется больший размер экрана.

L: расстояние [см]	Рекомендуемый размер экрана [дюйм]
30	200
50	250
100	380

Если потребуется более подробная информация о мгновенном стеке, обращайтесь к дилеру.

CHRISTIE

Projektori

LX501/LX601i
Käyttäjän ohjekirja (yksityiskohtainen)
Päällekkäinasennusopas

Liite - Päällekkäinasennus Suositukset

SUOMI Muutos Päällekkäinasennusopas-tiedoissa ja **Päällekkäinasennus-suositukset** on kuvattu alla.

Muutettu tieto esitetään alla.
sivu 3

⚠**HUOMAUTUS** ►Sijoita projektori viileään paikkaan ja varmista riittävä ilmanvaihto. Jätä vähintään 30 cm tila projektorin sivujen ja muiden esineiden, kuten seinien välille. Pidä kahden projektorin välissä vähintään 30 cm:n tila, etenkin jos asennat projektorit rinnakkain. Huolehdi, ettei toisten projektorien ulostuloilma pääse projektorien sisäänottoaukkoihin.

Päällekkäinasennus-suositukset

Suosittelemme seuraavia asennusolosuhteita parhaan suorituskyvyn takaamiseksi, kun Päällekkäinasennus on käytössä, erityisesti jos kuvia tarvitsee asettaa päällekkäin tarkasti.

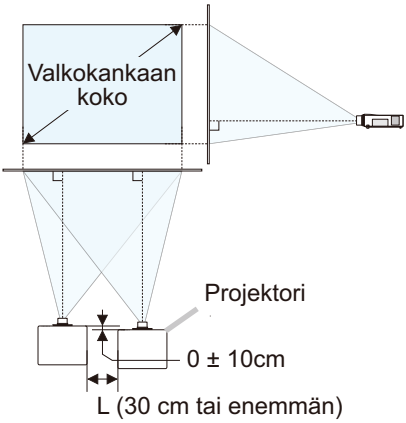

- Käytä saman mallin projektoreita.
- Aseta projektorit rinnakkain Mitä vähemmän tilaa on projektorien välillä, sen parempi, mutta jätä vähintään 30 cm.
- Varmista, että heijastusvalkokangas on kohtisuorassa projektoreihin nähden.
- Heijasta kuvia, jotka ovat isompia kuin taulukossa näytetty suositeltava valkokankaan koko. Mitä suurempi projektorien välinen etäisyys, sitä suurempi täytyy valkokankaan koon olla.

L: etäisyys [cm]	Suositeltava valkokankaan koko [tuuma]
30	200
50	250
100	380

Jos tarvitset lisää tietoa Päällekkäinasennuksesta, kysy neuvoa jälleenmyyjältäsi.

CHRISTIE

Projektor

LX501/LX601i
Podręcznik użytkownika (szczegółowy)
Przewodnik szybkiego stosowania

Dodatek - Szybkie stosowanie - Zalecenia

POLSKI Poniżej opisano zmianę w specyfikacjach **Przewodnika szybkiego stosowania** oraz zalecenia dla szybkiego stosowania.

Poniżej znajduje się zmieniona specyfikacja.
strona 4

⚠**OSTRZEŻENIE** ►Umieścić projektor w chłodnym miejscu, zapewniając dostateczną wentylację. Zapewnić minimum 30 cm przestrzeni pomiędzy ściankami bocznymi projektora a innymi obiektami, takimi jak ściany. Pomiędzy dwoma projektorami powinna być odległość 30 cm lub więcej, szczególne jeśli projektory są instalowane obok siebie. Uważać, aby gorące powietrze wydmuchiwane z innych projektorów nie dostawało się do wlotów danego projektora.

Zalecenia dla szybkiego stosowania

Zaleca się poniższe warunki instalacji, które zapewnią najlepszą wydajność podczas korzystania z szybkiego stosowania, zwłaszcza gdy zachodzi potrzeba precyzyjnego nakładania obrazów.

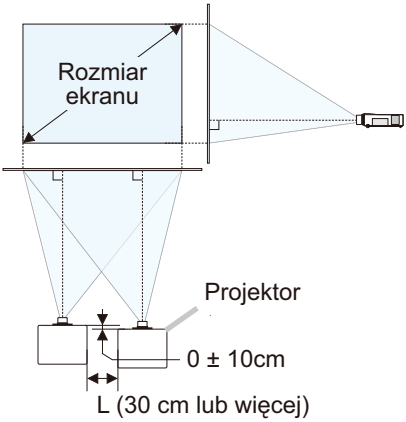

- Należy używać tych samych modeli projektora.
- Projektory należy ustawić obok siebie. Im mniejszy odstęp pomiędzy projektorami, tym lepiej ale należy pozostawić co najmniej 30 cm.
- Ekran projekcji musi być ustawiony prostopadle do projektorów.
- Wyświetlane obrazy powinny być większe od zalecanego rozmiaru ekranu z poniższej tabeli. Im większa odległość pomiędzy projektorami, tym większy powinien być rozmiar ekranu.

L: odległość [cm]	Zalecany rozmiar ekranu [cal]
30	200
50	250
100	380

Jeżeli potrzeba więcej informacji o szybkim stosowaniu, należy skonsultować się ze sprzedawcą.

Corporate offices

USA – Cypress
ph: 714-236-8610

Canada – Kitchener
ph: 519-744-8005

Worldwide offices

United Kingdom
ph: +44 118 977 8000

France
ph: +33 (0) 1 41 21 00 36

Germany
ph: +49 2161 664540

Eastern Europe
ph: +36 (0) 1 47 48 100

Middle East
ph: +971 (0) 4 299 7575

Spain
ph: + 34 91 633 9990

Singapore
ph: +65 6877-8737

Beijing
ph: +86 10 6561 0240

Shanghai
ph: +86 21 6278 7708

Japan
ph: 81-3-3599-7481

South Korea
ph: +82 2 702 1601

For the most current technical documentation, please visit www.christiedigital.com

CHRISTIE®